2023年度全九州バレーボール総合選手権大会　宮崎県大会

男子結果表

A・B コート 日南総合運動公園多目的体育館
C・D コート 日南高等学校体育館

4月15日（土）　4月16日（日）　4月15日（土）

日南振徳 1
高千穂 2
宮崎農業 3
都城泉ケ丘 4
宮崎第一 5
延岡 6
宮崎大宮 7
延岡工業 8
宮崎北 9
都城西 10
都城農業 11
妻 12
日向学院 13
14 日章学園
15 宮崎南
16 小林秀峰
17 日南
18 小林西
19 宮崎工業
20 都城東
21 佐土原
22 宮崎日大
23 小林
24 飯野
25 高鍋
26 都城工業

日南振徳	2	25－9, 25－21	0 高千穂
宮崎農業	2	25－13, 25－12	0 高千穂
都城泉ケ丘	2	25－20, 25－15	0 宮崎第一
延岡	2	25－15, 25－17	0 宮崎大宮
宮崎第一	2	25－17, 20－25, 25－23	1 延岡
日南振徳	2	25－12, 25－10	0 宮崎第一
延岡工業	2	25－12, 25－11	0 宮崎北
宮崎北	2	25－18, 25－17	0 都城西
都城農業	2	25－16, 25－12	0 妻
妻	2	25－8, 25－13	0 日向学院
延岡工業	2	25－15, 25－19	0 日向学院
日南振徳	2	25－14, 25－21	0 日向学院
日向学院	2	25－23, 25－21	0 日南振徳
日章学園	2	25－16, 25－14	0 宮崎南
宮崎南	2	25－22, 25－21	0 小林秀峰
日章学園	2	25－16, 25－17	0 日南
日南	2	20－25, 25－23, 28－26	1 小林西
小林西	2	25－23, 25－18	0 宮崎工業
日章学園	2	25－17, 25－13	0 日南
都城東	2	19－25, 25－23, 25－17	1 佐土原
宮崎日大	2	25－6, 25－15	0 小林
都城東	2	25－23, 23－25, 25－21	1 宮崎日大
飯野	2	25－11, 23－25, 25－22	1 高鍋
高鍋	2	25－10, 25－10	0 都城工業
都城東	2	25－11, 25－8	0 高鍋

優勝：日南振徳高等学校

3位決定戦

日向学院	2	25－17, 19－25, 25－23	1 日章学園

2023年度全九州バレーボール総合選手権大会　宮崎県大会
女子結果表
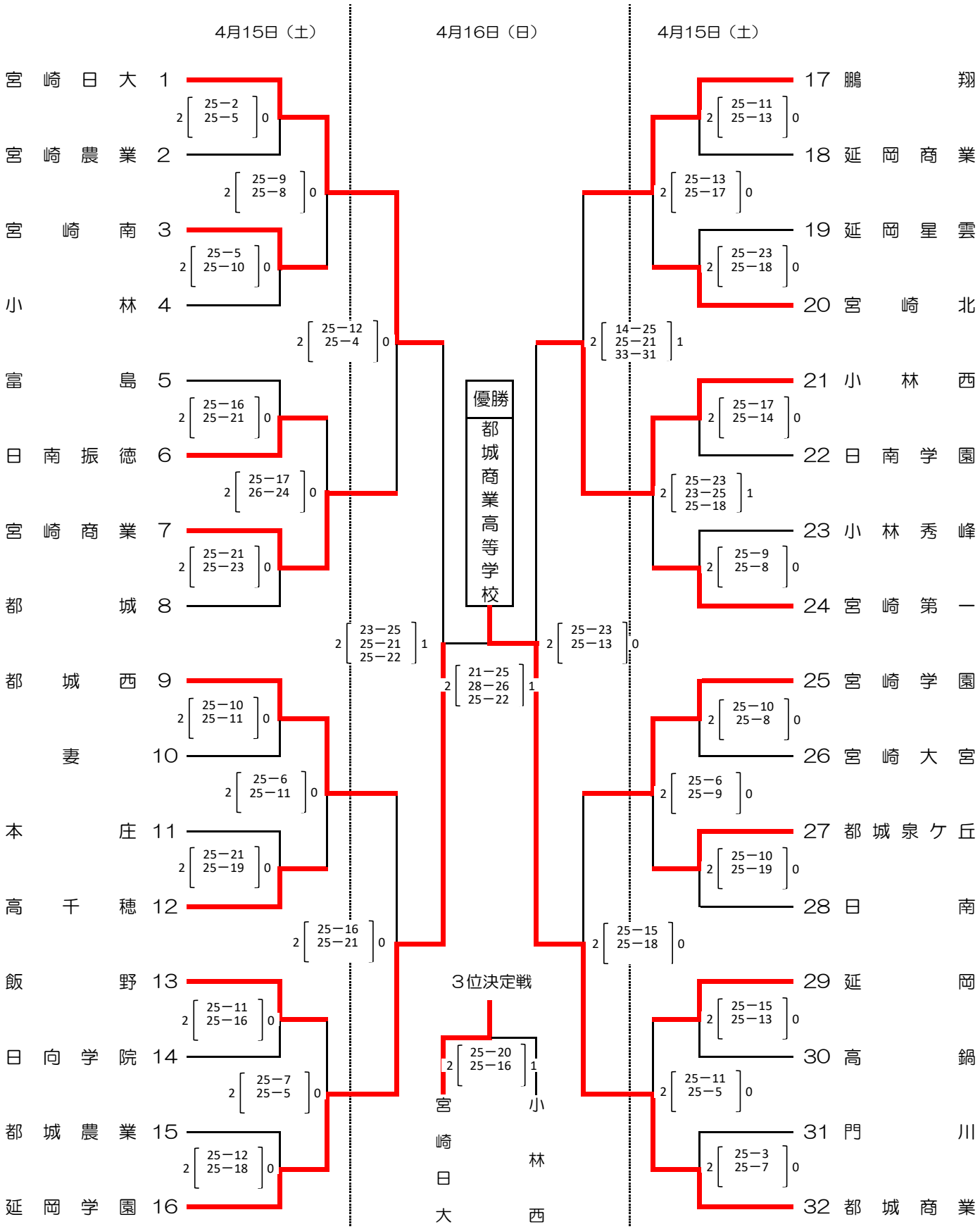
E・F　コート　日南市立北郷体育館（さくらアリーナ）
G・H　コート　日　南　学　園　高　校　体　育　館